BRAMA ELEWACJA POŁUDNIOWA-OGRODOWA
skala 1:50 [cm]

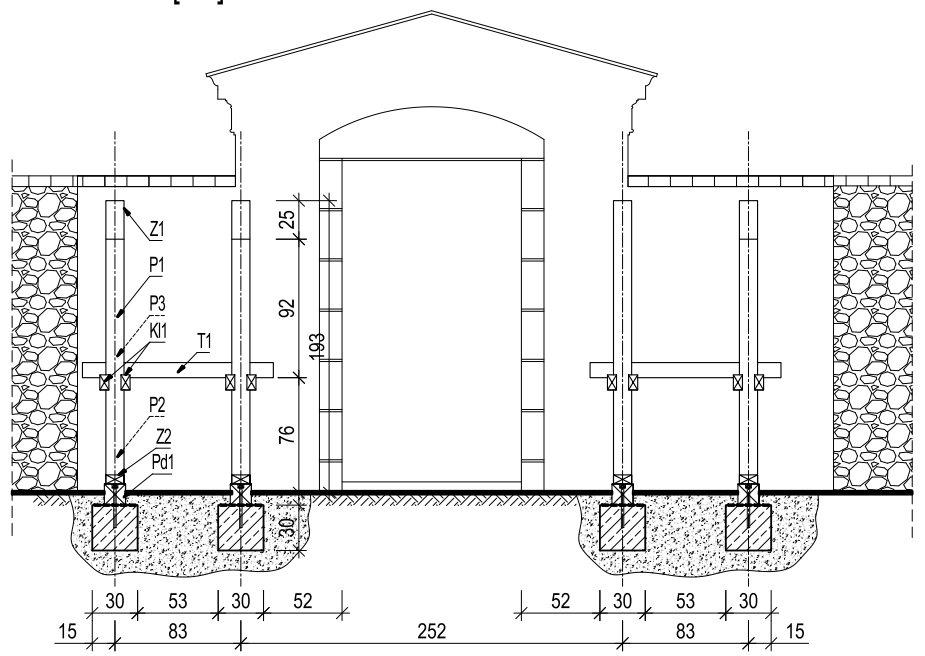

PRZEKRÓJ A-A
skala 1:50 [cm]

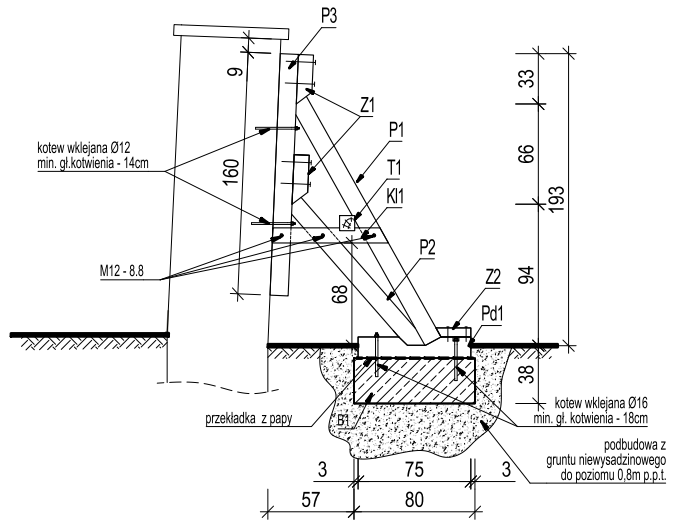

ZESTAWIENIE ELEMENTÓW DREWNIANYCH - KRĄŻYNY Kr1, Kr2

POZ.	ILOŚĆ do tuzi [szt.]	ILOŚĆ ŁĄCZNA [szt.]	ELEMENT	OPIS	DŁUGOŚĆ JEDNOSTKOWA [m]	DŁUGOŚĆ CAŁKOWITA [m]	OBJĘTOŚĆ [m³]
P1	1	4	12x12cm	belka	2,0	8,1	0,1
P2	1	4	12x12cm	belka	1,5	6,0	0,1
P3	1	4	12x12cm	belka	1,8	7,2	0,1
Z1	2	8	10x12cm	belka	0,6	4,4	0,1
Z2	1	4	6x14cm	deska	0,5	1,8	0,1
Pd1	1	4	14x14cm	belka	1,0	4,0	0,0
Kl1	2	8	6x10cm	deska	1,0	8,0	0,1
T1	1	4	10x10cm	belka	1,5	5,8	0,0
9	3	24	3,8x14cm	deska	0,9	21,6	0,1
						RAZEM:	0,7

UWAGI:
Zestawienie elementów projektowanych uwzględnia 200mm dodatku do długości elementu.

BRAMA ELEWACJA PÓŁNOCNA-FRONTOWA
skala 1:50 [cm]

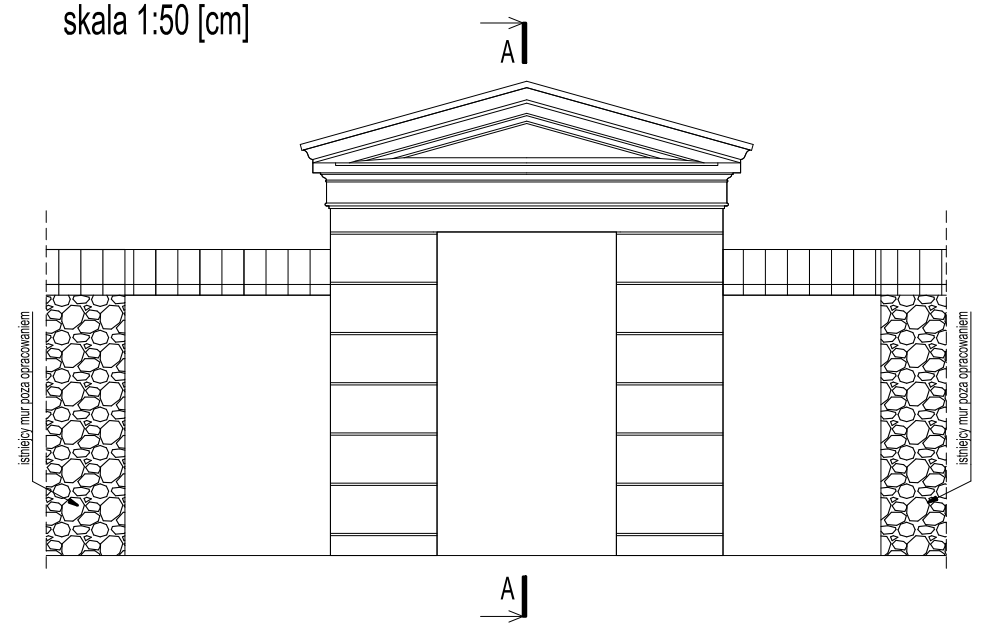

poz. B1
szt. 4

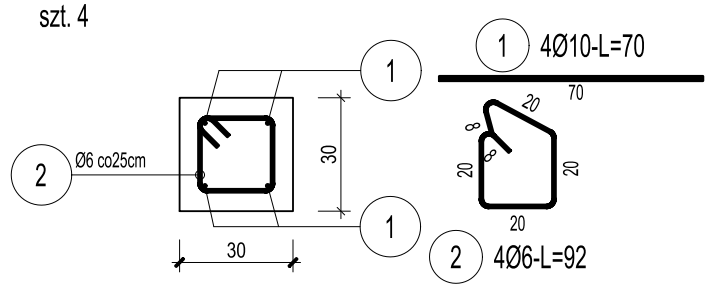

ZESTAWIENIE STALI

Nr pręta	Ø	Stal	Długość pręta	Liczba			Długość łączna	
				prętów na 1 poz.	pozycji	prętów łącznie	B500SP	
							Ø6	Ø10
[-]	[mm]	[-]	[m]	[szt]			[m]	
B1								
1	10	B500SP	0,70	4	4	16		11,20
2	6	B500SP	0,92	4	4	16	14,72	
Razem długość prętów						[mb]	14,72	11,20
Masa jednostkowa						[kg/mb]	0,222	0,617
Masa prętów dla danej średnicy						[kg]	3,3	6,9
Masa łącznie						[kg]	10,2	

UWAGA : Sumaryczna długość prętów jest długością rzeczywistą w osi pręta
metodą B wg PN-EN ISO 3766:2006.

UWAGI:

1. Pod projektowane bloki fundamentowe należy wykonać wymianę gruntu do poziomu przemarzania gruntu tj. 0,8m p.p.t. Wymianę gruntu należy wykonać z dobrze uziarnionej pospółki zagęszczonej do Is>0,98 . Wymianę należy wykonywać warstwami o maksymalnej miąższości 30cm.
   W trakcie prac prowadzonych w obrębie gruntów spoistych, wykop należy zabezpieczyć przed wodami opadowymi. Zamoknięcie gruntu spowoduje jego uplastycznienie i zmieni parametry.
2. Pęknięcia w murze należy naprawić poprzez "zszywanie" prętami zbrojeniowymi stosując dostępne system np. StatiBar 8mm. Miejsca słabe lub niepewene należy przemurować na nowo stosując materiał o parametrach wytrzymałościowych zbliżonych do istniejącego Naprawy spękań poprzez zszywanie wykonywać zgodnie z wytycznymi producenta wybranego systemu.
3. Do kotwienia elementó przypory w murze oraz fundamencie stosować żywice do wklejania prętów zbrojeniwoych.
4. Połączenia elementów drewnianych wykonać jako ciesielskie. Wszystkie nieopisane połączenia wykonac poprzez gwoździowanie. Stosować połączenia na wręby.
5. Wszystkie elementy drewniane zabezpieczyć przeciwwilgociowo. Do elementów zagłębionych w gruncie stosować zabezpieczenia przeciwwodne.

BETON:	C25/30 W10
OTULINY:	50mm
STAL ZBROJ.:	B500SP
DREWNO:	C24

B.ART Pracownia Architektury ul.Lipowa 22, 59–220 Legnica, tel. 506700079, e-mail: b.art@o2.pl,

		data:	podpis:
projektant	mgr inż. Bartosz Karamon 200/DOŚ/09	19.08.2025	
sprawdzający:	mgr inż. Marcin Zaborowski 208/DOŚ/09	19.08.2025	
tytuł:	Zabezpieczenie ogrodzenia.		
obiekt:	Altana na wodzie w ogrodzie Nostitz'ów w Mściwojowie		
skala:	1:50/20	rysunek nr:	K5